8290(T9)

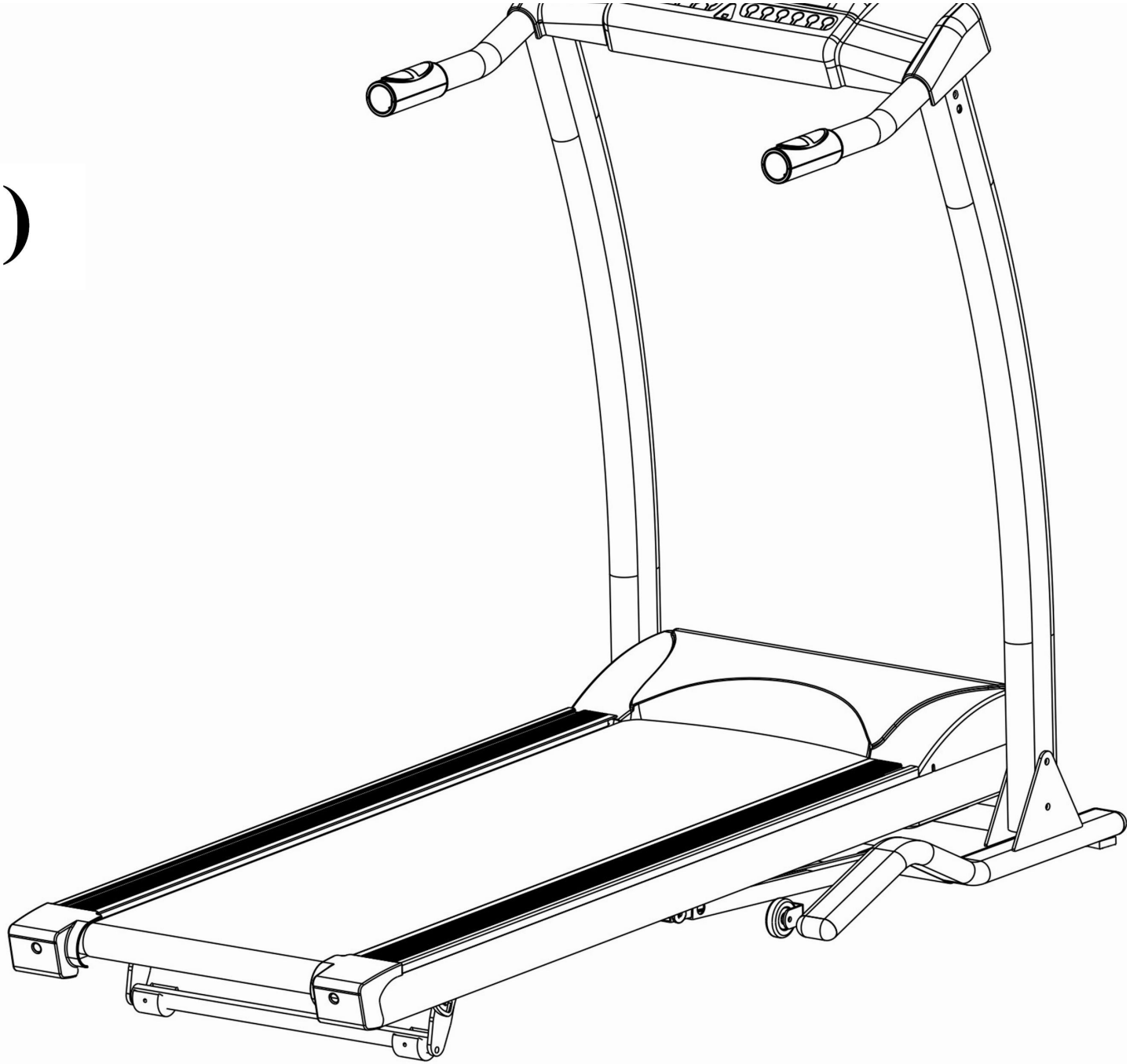

8290 (T9)

Дорогой покупатель!
Поздравляем Вас с этим удачным приобретением!

Теперь Вы владелец суперсовременного тренажера 8290 (T9) с новейшей технологией Q-deck! Эта технология позволит Вам тренироваться, не перегружая суставы ног и позвоночник. А благодаря десяти встроенным, двум регулируемым под пользователя программам, а так же современному дизайну занятия будут приносить Вам только удовольствие.

Уверены, что данная модель удовлетворит всем Вашим запросам!

Прежде чем начать пользоваться тренажером, изучите настоящее руководство и сохраните его для дальнейшего использования.

8290 (T9)

Условия хранения

- Тренажер рекомендуется использовать только в помещении.
- Не допускается устанавливать тренажер во влажных, неотапливаемых или пыльных помещениях.
- Допустимый температурный режим от +10 до +35˚.
- Допустимая влажность 5-57%.

Меры предосторожности

- Тренажер должен использоваться только по назначению, т.е. для физических тренировок взрослых людей.
- Тренажер не предназначен для коммерческого использования.
- Изготовитель не несет ответственности за любые повреждения или травмы, вызванные нецелевым использованием тренажера.
- Детям не рекомендуется тренироваться на данном тренажере.
- Тренажер разработан в соответствии с мировыми стандартами безопасности.
- Не используйте коррозийные и абразивные материалы для чистки изделия.
- Использование неисправного тренажера может привести к травмам, а также уменьшить срок его службы.
- Тренажер должен быть установлен на ровной поверхности.
- Не прикасайтесь к движущимся элементам тренажера.
- Тренажер предназначен для людей, чей вес не превышает 140 кг.
- Для увеличения срока службы тренажера рекомендуется смазывать беговое полотно каждые 50 км или 1-2 раза в месяц.
- Для тренировки используйте соответствующую спортивную одежду.
- Выбирайте программу тренировок, рекомендованную вашим врачом. Интенсивные тренировки могут нанести вред Вашему здоровью.

Начало занятий 5

Описание функций 6

Техническое обслуживание 14

Устранение неисправностей 17

Изображение в разобранном виде 21

Детали 22

Начало занятий

1) Перед началом занятий внимательно ознакомьтесь с инструкциями по сборке, управлению и техническому уходу. Вы можете использовать беговую дорожку, если это не вредит состоянию Вашего организма, а также если Вы внимательно прочли инструкцию по эксплуатации беговой дорожки.
2) Убедитесь, что беговая дорожка располагается на надежной, ровной поверхности, и опоры беговой дорожки прочно стоят на данной поверхности. Минимально рекомендуемое свободное пространство вокруг беговой дорожки с каждой стороны - 50 см, с задней стороны - 70 см. Данное расстояние предусматривается для случая аварийного схождения пользователя с беговой дорожки.
3) Воткните вилку шнура электропитания беговой дорожки в подходящую розетку электросети. Не используйте удлинители. Не модифицируйте вилку шнура электропитания в случае, если она не подходит к розетке. Для этого свяжитесь со специалистом, который сможет поменять Вам розетку на подходящую. Только беговая дорожка может эксплуатироваться в данной электроцепи. Прежде чем вложить ключ в ячейку безопасности, поместите переключатель ВКЛ/ВЫКЛ (ON/OFF) в положение “ВКЛ”(“ON”).
4) Поместите красный магнитный ключ безопасности в специальную ячейку на панели управления. Все светодиодные дисплеи в этот момент должны загорется. Прицепите прищепку ключа безопасности к Вашей тренировочной одежде. (Удаление ключа безопасности приведет к постепенной остановке бегового полотна.) Левая и правая ступни должны располагаться на левой и правой боковой панелях. Данная позиция является начальной для всех операций. Прежде чем начать занятия, определите положение кнопки СТАРТ/СТОП на панели управления (чуть ниже центра панели). Помните, что данная беговая дорожка предназначена для пользователей с весом не более 140 кг. Если Вы вложите ключ безопасности, но не будете нажимать кнопки, дисплеи потухнут, а мотор выключится спустя 30 минут. Если же Вы будете нажимать кнопки, но так и не начнете занятие, то по истечении 30 минут Вам будет необходимо вынуть и снова вложить ключ безопасности в ячейку.

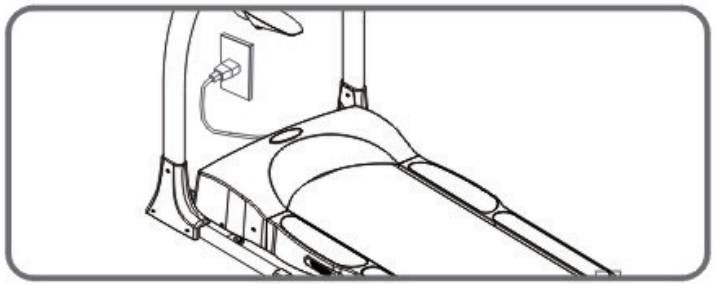

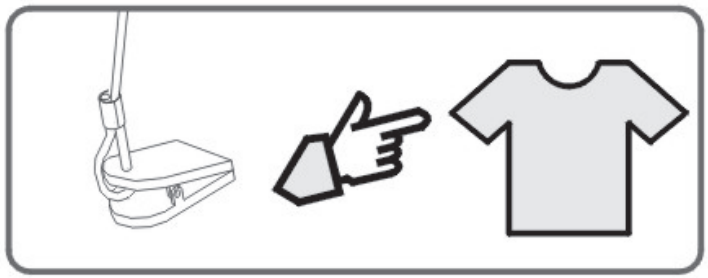

Управление компьютером

I. Описание крмпьютера:

Компьютер со светодиодным экраном для беговой дорожки. Дисплей: матрица 7*10 точек + три монитора, программа на 12 установок, быстрый доступ к функциям «ПОДЪЕМ»/«СКОРОСТЬ

II. Внешнее оформление дисплея:

A. Компьютерная диаграмма:

(Настройки точек («ПОДЪЕМ»/«ВРЕМЯ»/«ДИСТАНЦИЯ») светодиода сохранены)

B. Описание функций:

1. «СКОРОСТЬ»: 0,8 - 18 км/ч (установка скорости)
2. «ПОДЪЕМ»: 0 - 12,0 (поуровневая установка/0,5 сек.; всего 24 уровня)
3. «ВРЕМЯ»: 0:00 - 99:59 (отсчет в прямом и обратном порядке)
4. «ДИСТАНЦИЯ»: 0 - 99,99 км (отсчет в прямом порядке)
5. «КАЛОРИИ»: 0 - 9999 (отсчет в прямом порядке)
6. «ПУЛЬС»: 30 - минимальное, 240 - максимальное значение.

7. «ПРОГРАММА»: P01 - P12 (имеются программы запоминания установок для ПОЛЬЗОВАТЕЛЕЙ 1 и 2)
8. «УСТАНОВКА ПОДЪЕМА (СВЕТОДИОД)»: первый загоревшийся светодиод означает 0 уровень, каждый следующий - 1 уровень; например: 4 горящих светодиода означают 3,5 уровень.
9. «УСТАНОВКА СКОРОСТИ (СВЕТОДИОД)»: первый загоревшийся светодиод означает 0 км/ч, каждый следующий - 1 км/ч; например: 4 горящих светодиода означают 3,0 км/ч.
10. «УСТАНОВКА ДИСТАНЦИИ (СВЕТОДИОД)»: первый загоревшийся светодиод означает 0 км, каждый следующий - 1 км; например: 4 горящих светодиода означают 3,5 км.
11. «ВОЗРАСТ»: 10 - минимальное, 99 - максимальное значение (по умолчанию 35)
12. «ВЕС»: 45 кг - минимальное, 135 кг - максимальное значение (по умолчанию 70 кг)

ПРИМЕЧАНИЕ:

Когда один из установленных параметров пройдет обратный отсчет до 0, другие, еще не дошедшие до 0, обнуляться и система остановится. Вы услышите звуковой сигнал продолжительностью в 8 секунд, затем мотор остановится. При нажатии любой кнопки Вы сможете остановить звуковой сигнал, но мотор тем не менее прекратит работать. В случае перезапуска системы значения всех функций будут равны нулю.

III. ОПИСАНИЕ ФУНКЦИЙ:

A. После включения питания, на 2 секунды загораются все светодиодные индикаторы, издается продолжительный звуковой сигнал. Индикаторы ПОДЪЕМ/СКОРОСТЬ/ДИСТАНЦИЯ быстро мигают. Для ввода установок появится бегущая строка «РУЧНАЯ НАСТРОЙКА» на дисплее и «P01» отобразится на табло ВРЕМЯ, другие табло будут неактивны. Нажимайте ВВЕРХ/ВНИЗ для подбора программы P01 – P10 (P12), напротив программ будут отображаться соответствующие индикаторы. Нажмите «РЕЖИМ» для фиксации установок. Далее, введите следующие установки. После выбора всех установок, на дисплее появится мигающая бегущая строка «НАЖМИТЕ СТАРТ». Чтобы изменить установки, нажмите «РЕЖИМ» и повторите установки.

B. ВЫБОР ПРОГРАММ:

12 ПРЕДУСТАНОВЛЕННЫХ ПРОГРАММ

P1=РУЧНАЯ НАСТРОЙКА; P2=ИНТЕРВАЛ; P3=ВОСХОЖДЕНИЕ; P4=ПОТЕРЯ ВЕСА; P5=5K; P6=10K; P7=HR65%; P8=HR70; P9=HR75%; P10=HR80%; P11=ПОЛЬЗОВТЕЛЬ1; P12=ПОЛЬЗОВАТЕЛЬ2.

РЕЖИМЫ НАСТРОЕК ДВЕННАДЦАТИ ПРОГРАММ:

(1) P1: ВРЕМЯ→ВЕС→СКОРОСТЬ→ПОДЪЕМ
(2) P2: ВРЕМЯ→ВЕС→СКОРОСТЬ→ПОДЪЕМ
(3) P3: ВРЕМЯ→ВЕС→СКОРОСТЬ→ПОДЪЕМ
(4) P4: ВРЕМЯ→ВЕС→СКОРОСТЬ→ПОДЪЕМ
(5) P5: ВЕС
(6) P6:ВЕС
(7) P7: ВРЕМЯ→ВЕС→ВОЗРАСТ
(8) P8: ВРЕМЯ→ВЕС→ВОЗРАСТ
(9) P9: ВРЕМЯ→ВЕС→ВОЗРАСТ
(10) P10: ВРЕМЯ→ВЕС→ВОЗРАСТ

(11) P11: ВРЕМЯ→ВЕС→СКОРОСТЬ→ПОДЪЕМ
(12) P12 :ВРЕМЯ→ВЕС→СКОРОСТЬ→ПОДЪЕМ

Примечания:

(1) Когда ПОЛЬЗОВАТЕЛЬ1 и ПОЛЬЗОВАТЕЛЬ2 устанавливают «СКОРОСТЬ» и «ПОДЪЕМ», первый показатель отображается на дисплее. Мигающим сигналом обозначается настраиваемая колонка. Для перехода к следующей колонке нажмите «РЕЖИМ». После установки всех 10 колонок они автоматически запоминаются компьютером. Для изменения настроек, нажмите и удерживайте 2 секунды «РЕЖИМ».
(2) 5К (P5) и 10К(P6) предназначены только для установок «ВЕСА». При установке значений «ДИСТАНЦИИ», нажмите «СТАРТ», чтобы начался обратный отсчет. Значения по умолчанию для показателей «ВРЕМЕНИ» для этих 2 программ 0:00, а не 20:00.
(3) Нажмите «РЕЖИМ» для выбора последних установок, затем нажмите повторно «РЕЖИМ», чтобы увидеть все показатели настроек. Чтоб повторить, нажмите «РЕЖИМ».
(4) При нажатии кнопки «ПРОГРАММА», появится бегущая строка «РУЧНАЯ НАСТРОЙКА», «ИНТЕРВАЛ», «ВОСХОЖДЕНИЕ», «ПОТЕРЯ ВЕСА», «5К», «10К», «HR65%», «HR70», «HR75», «HR80», «ПОЛЬЗОВАТЕЛЬ1», «ПОЛЬЗОВАТЕЛЬ2».
C. Нажмите «СТАРТ/СТОП» для включения тренажера, зажгутся 3 индикатора – «ПОДЪЕМ», «ВРЕМЯ», «ДИСТАНЦИЯ».
D. Если Вы возьметесь руками за Пульсометры, замигает индикатор показаний пульса и они выведутся на дисплей «ДИСТАНЦИЯ».

IV. АВТОМАТИЧЕСКОЕ ВКЛЮЧЕНИЕ/ВЫКЛЮЧЕНИЕ

A. АВТОМАТИЧЕСКОЕ ВКЛЮЧЕНИЕ.

Для вывода тренажера из «РЕЖИМА СНА», нажмите любую кнопку. Все настройки тренажера сохраняются и не требуют переустановки. Если хотите переустановить настройки, нажмите кнопку «РЕЖИМ», выберите «ВРЕМЯ»→«ДИСТАНЦИЯ»→«КАЛОРИИ»→«ПУЛЬС»→ «СКОРОСТЬ»→«ПОДЪЕМ»→«ВРЕМЯ» (цикличность обусловлена особенностью программы). При выборе одной из функций, индикаторы загораются. Для выбора подменю и изменения настроек, нажмите ▲▼, чтобы подтвердить и сохранить показания нажмите кнопку «РЕЖИМ».

B. АВТОМАТИЧЕСКОЕ ВЫКЛЮЧЕНИЕ.

При включенном тренажере компьютер автоматически выключит двигатель, если в течение 4 минут не поступило ни одного внешнего сигнала. После автоматического отключения все установки сбрасываются, сохраняются показатели «ВЕСА» и «ВОЗРАСТА» пользователя.

V. Управление кнопками.

A. Кнопка «РЕЖИМ».

(1) Данная кнопка предназначена для установки РЕЖИМА и выбора функций.
(2) При режиме «СТОП» данной кнопкой выбираются и сохраняются настройки.
(3) При режиме «СТАРТ» нажмите кнопку «РЕЖИМ» для включения дисплея.
(4) Выбранные установки сохраняются после короткой вспышки индикаторов.

B. Регулятор (Показания +/-):

(1) Вращение ПО ЧАСОВОЙ СТРЕЛКЕ:
В режиме «СТОП», нажмите «РЕЖИМ» для выбора показаний, которые необходимо изменить, затем увеличьте показания вращением регулятора по часовой стрелке.

(2) Вращение ПРОТИВ ЧАСОВОЙ СТРЕЛКИ:
В режиме СТОП, нажмите РЕЖИМ для выбора показаний, которые необходимо изменить, затем снизьте показания вращением регулятора против часовой стрелки.

(3) При выборе установок на максимум и минимум, раздастся 2 звуковых сигнала.

Примечание:

1. В режиме «СТОП» данным регулятором можно настраивать «ВРЕМЯ»/«СКОРОСТЬ»/«ПОДЪЕМ» /«ВЕС». Затем, после начала движения беговой дорожки (нажатия кнопки «СТАРТ»), с помощью него Вы можете регулировать значение «СКОРОСТИ» и угол «ПОДЪЕМА» бегового полотна.
2. После нажатия «СТАРТ», скорость можно увеличить/уменьшить на 0,1 км/ч нажатием кнопок «ВВЕРХ/ВНИЗ».

C. Кнопка «СТАРТ/СТОП»:

(1) Нажмите кнопку «СТАРТ/СТОП» для включения тренажера. Начальная скорость беговой дорожки 0,8 км/ч (в режиме ручной настройки/H.R.C.), установите скорость, выбрав программы «ПРОГРАММА»/ «5К»/ «10К»/ «ПОЛЬЗОВАТЕЛЬ» ориентируясь на показатели. После этого производится автоматическое «СКАНИРОВАНИЕ». Нажмите кнопку «СТАРТ/СТОП» снова, появится бегающая надпись «НАЖМИТЕ СТАРТ» на дисплее, скорость снизится и двигатель остановится.

(2) В режиме «СТОП», при нажатии кнопки «СТАРТ/СТОП» и удержании ее в течение 2,5 секунд, произойдет «СБРОС ОБЩИХ НАСТРОЕК».

D. Включатель вентилятора.

Нажмите для включения/выключения.

E. Настройка «СКОРОСТИ».

(1) Кнопка активируется после нажатия «СТАРТ».
(2) После нажатия кнопки загорится индикатор на дисплее.
(3) В течение 5 секунд кнопкой «ВВЕРХ/ВНИЗ» можно настроить скорость.

F. Настройка «ПОДЪЕМА».

(1) Кнопка активируется после нажатия «СТАРТ».
(2) После нажатия кнопки загорится индикатор на дисплее.
(3) В течение 5 секунд кнопкой «ВВЕРХ/ВНИЗ» можно настроить угол наклона.

G. 0-9 Кнопки быстрого ввода данных.

После нажатия «СТАРТ», для быстрого ввода можно использовать кнопки быстрого ввода данных. 2, 4, 6, 8, 0 (10) – для регулировки «СКОРОСТИ» и 1, 3, 5, 7, 9 – для регулировки «ПОДЪЕМА».

H. Ключ безопасности.

(1) Когда ключ безопасности вложен в специальную ячейку, для включения системы необходимо нажать «СТАРТ/СТОП».
(2) Извлеките ключ безопасности и двигатель остановится.
(3) Когда ключ безопасности извлечен, загораются все индикаторы. Для начала работы вставьте ключ безопасности в специальную ячейку.

VI. Функция H.R.C.:

После выбора Программы «HRC», нажмите «РЕЖИМ» и выберите показания Времени, нажмите «РЕЖИМ» еще раз и выберите показания веса пользователя. После этого загорится индикатор «ВЕС/ПУЛЬС» и появится значение «70» для веса и пульса. Затем еще раз нажмите «РЕЖИМ» для установки значения «ВОЗРАСТ», загорится индикатор «КАЛ/ВОЗРАСТ», на дисплее появится значение «35». Все устанавливаемые значения регулируются кнопками «ВВЕРХ/ВНИЗ». После нажмите «РЕЖИМ» для сохранения установок.

(1) Данная функция предназначена для тренировок с максимальным уровнем пульса, в целом может поддерживать несколько установок для тренировки:
   1. 65% -
   2. 70% -
   3. 75% -
   4. 80% -

(2) После введения значения «ВОЗРАСТА», компьютер подберет допустимую частоту пульса автоматически. Нажав «СТАРТ», беговое полотно запустится с начальной скоростью.

(3) Во время тренировки пользователь может изменять скорость. Если во время тренировки пульс ниже, чем необходимо для максимальной нагрузки пользователя, «СКОРОСТЬ» будет увеличиваться на 0,1 км/ч каждые 6 секунд автоматически. «ПОДЪЕМ» будет увеличиваться на 1 уровень каждые 12 секунд пока не достигнет максимального уровня «СКОРОСТИ» (18 км/ч) или максимального угла наклона (24 уровня).

(4) Если пульс во время тренировки поддерживается ± 10 от заданного значения, «СКОРОСТЬ» и «ПОДЪЕМ» будут неизменны.

(5) Если пульс во время тренировки отклоняется на 10 ударов в большую сторону от заданного значения, «СКОРОСТЬ» будет снижаться на 0,1 км/ч каждые 3 секунды, а также «ПОДЪЕМ» будет понижаться на 1 уровень до тех пор, пока не будут достигнуты минимальные уровень «СКОРОСТИ» (0,8 км/ч) или угол наклона.

Примечание: Если показания пульса не вводятся, параметры скорости и подъема будут соответствовать параметрам предыдущей тренировки.

Смазка бегового полотна

Смазка является основным моментом при эксплуатации беговой дорожки.
Беговое полотно необходимо смазывать каждые 50 км пробега или через месяц-два использования. Следствием недостаточной смазки может быть изнашивание ремня, а в последствии и его поломка. Чрезмерная же смазка может привести к проскальзыванию ленты беговой дорожки.

1.Остановите беговую дорожку.
2. Приподнимите ленту беговой дорожки.
3. Нанесите силиконовую смазку под ленту бегового полотна.

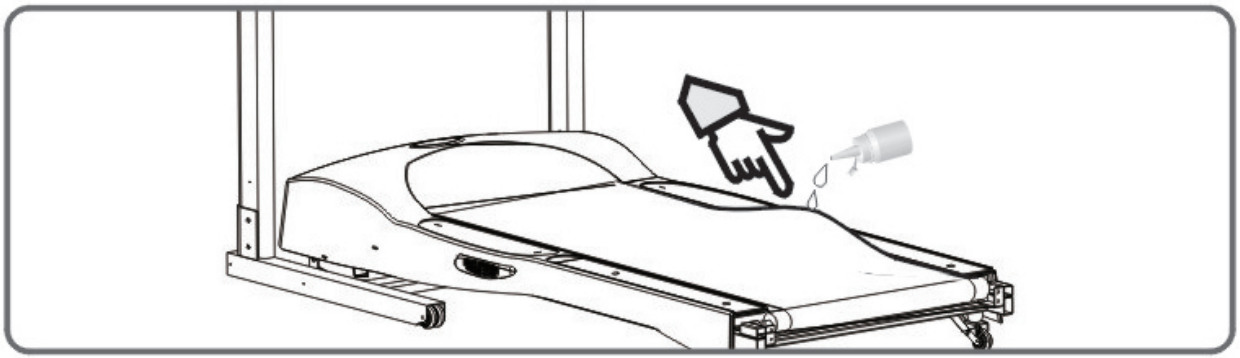

Примечание: используйте данный способ смазки ленты беговой дорожки при помощи силиконовой смазки.

Регулировка бегового полотна

Беговое полотно должно располагаться строго по центру. Регулировочные болты располагаются в конце правой и левой боковых панелей, как это показано на рисунке.

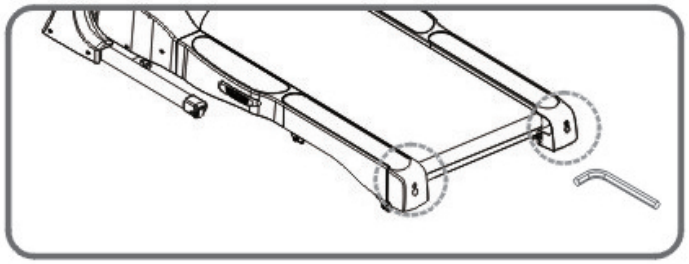

1) Поместите переключатель “on/off” в положение “on”. Задайте скорость бегового полотна 3-5 км/ч.

2) Поворачивайте правый регулировочный болт по часовой стрелке, если хотите сдвинуть полотно влево.

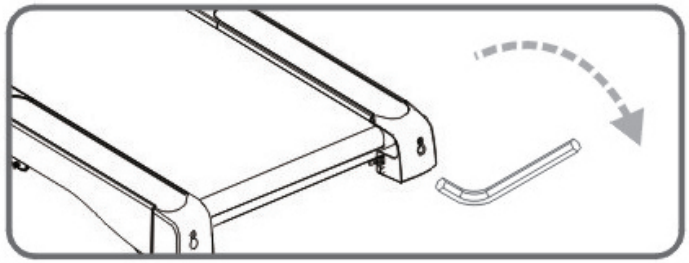

3) Поворачивайте левый регулировочный болт по часовой стрелке, если хотите сдвинуть полотно вправо.

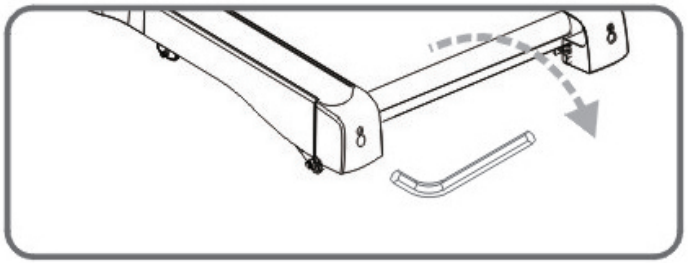

4) В случае если Вы проделали перечисленные шаги, а беговое полотно не регулируется, возможно оно неисправно. Пожалуйста, свяжитесь с дилером.

Примечание: Не натягивайте беговое полотно слишком сильно.

ПРИМЕЧАНИЕ Прежде чем подключить кабель, убедитесь, что вилка шнура электропитания вынута из розетки электросети.

ПРОБЛЕМА: На дисплее не загорается свет

ПРИЧИНА/РЕШЕНИЕ:

1) Вилка шнура электропитания не вставлена в розетку. Вставьте вилку в розетку.

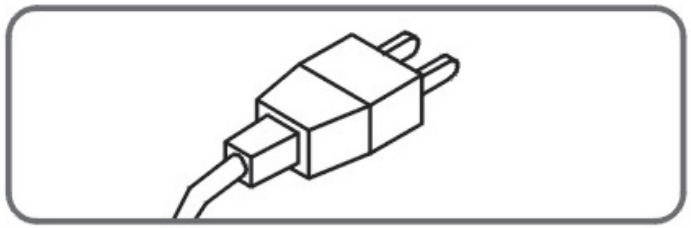

2) Ключ безопасности не вложен в ячейку.

3) Отсоеденился кабель у правой стойки. Подсоедините кабель.

ПРОБЛЕМА: Беговое полотно не движется.
Беговая дорожка выключается спустя 3 секунды.
Дисплей “Расстояние” показывает сообщение “E-01”.

ПРИЧИНА/РЕШЕНИЕ:

1) Скоростной сенсор в верхней части бегового полотна не подключен к плате контроллера. Подсоедините сенсор к плате контроллера.

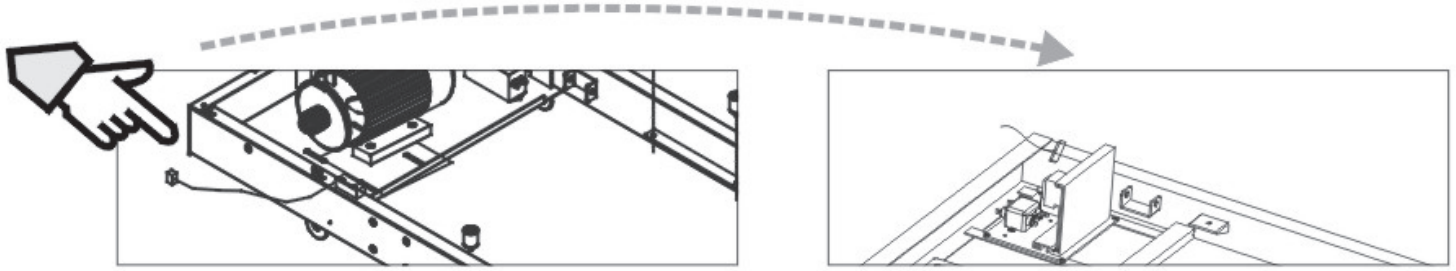

2) Магнит, находящийся перед роллером, сместился или выпал.
3) Магнит и сенсор находятся либо на очень большом, либо на очень маленьком расстоянии.

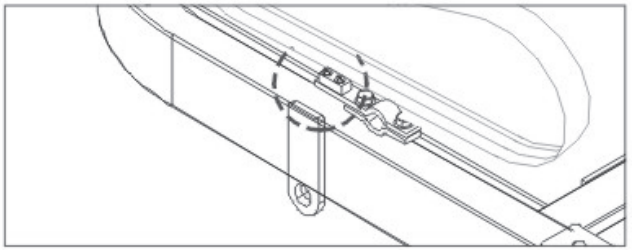

ПРОБЛЕМА: Беговая лента соскальзывает во время тренировки.

ПРИЧИНА/РЕШЕНИЕ:
Вернитесь в раздел “Техническое обслуживание”,
Отрегулируйте беговое полотно по инструкции, если это необходимо.

ПРОБЛЕМА: Беговая дорожка издает необычные звуки.

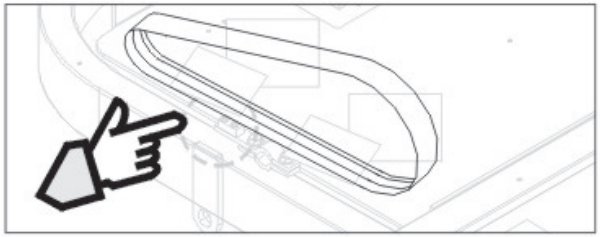

ПРИЧИНА/РЕШЕНИЕ:

1) Болты в беговой дорожке ослаблены.
   Подкрутите все болты.
2) Соскочил ремень мотора.
3) Соскочило беговое полотно.

ПРИМЕЧАНИЕ: Пожалуйста, обратитесь к дилеру, если Вы не можете решить проблему способами, описанными выше.

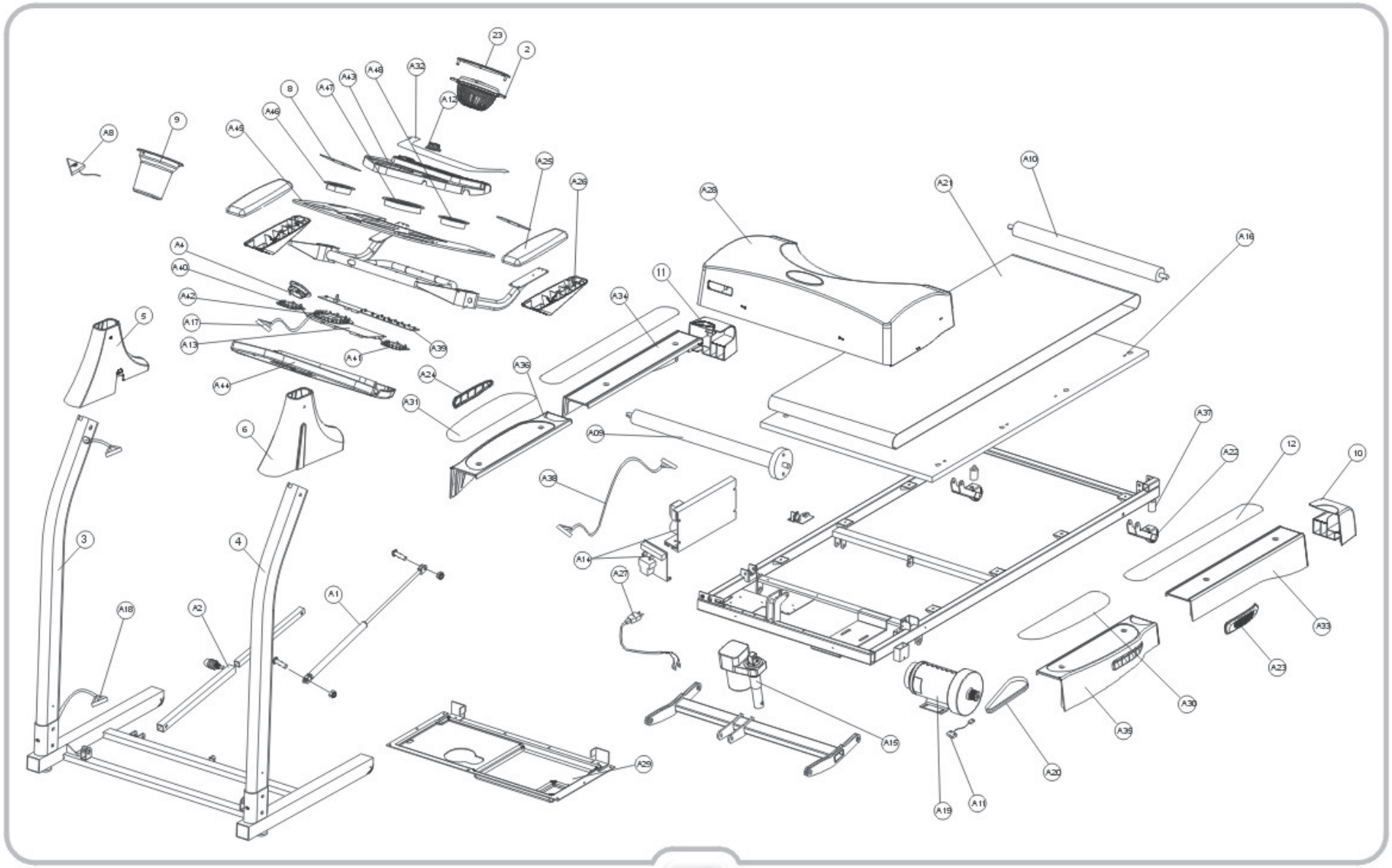
23
2
A32
A48
A43
A47
8
A12
A46
A45
9
A8
A25
A26
A28
A21
A10
A16
A4
A40
A42
A17
A13
A39
A41
A44
5
11
A34
A24
A36
A31
6
A09
A38
A37
A22
12
10
3
4
A14
A27
A1
A18
A2
A33
A23
A30
A35
A15
A20
A29
A19
A11

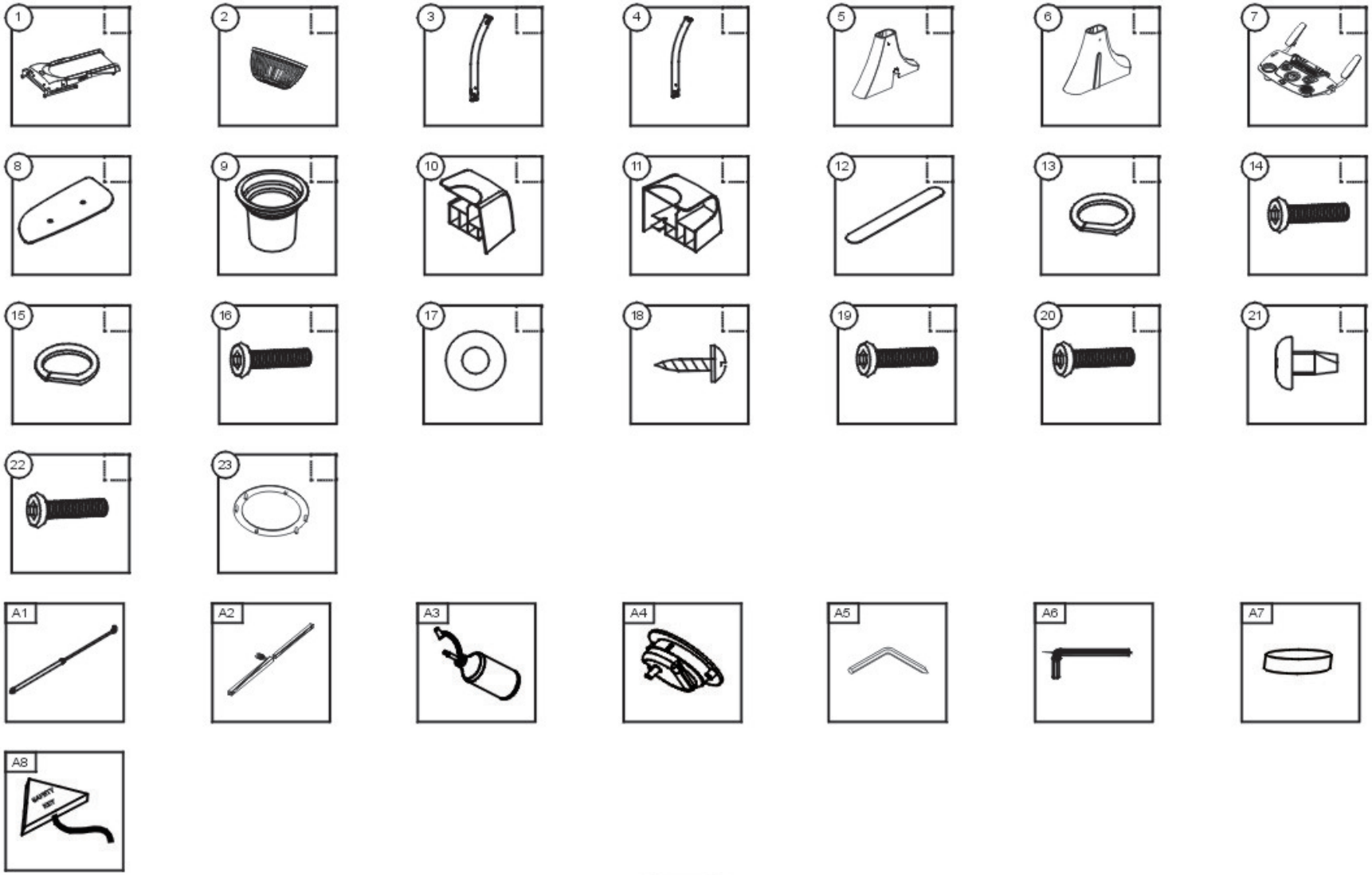
1
2
3
4
5
6
7
8
9
10
11
12
13
14
15
16
17
18
19
20
21
22
23
A1
A2
A3
A4
A5
A6
A7
A8

ГАРАНТИЙНЫЙ ТАЛОН

American Motion Fitness – бренд, которому Вы можете доверять.

Наименование		**Компания**	
Номер модели		**Телефон**	
Серийный номер		**Адрес**	
Дата покупки: _____			

Печать дистрибьютора	**Печать продавца**

Гарантия на двигатель составляет 6 лет, на остальные элементы тренажера - 1 год.
Внимание!!! Важная информация для потребителей.

- Данный товар предназначен исключительно для домашнего использования;
- Использование данного товара в целях, отличных от вышеуказанных, является нарушением правил эксплуатации товара;
- Для подтверждения факта покупки товара при гарантийном ремонте, убедительно просим Вас сохранять сопроводительные документы (чек, квитанция, гарантийный талон). Рекомендуем проследить правильность и четкость заполнения всех граф в гарантийном талоне;
- Соблюдение рекомендаций и указаний, содержащихся в инструкции по эксплуатации, поможет избежать проблем при использовании тренажера;
- В случае поломки или неполадках в работе тренажера замена неисправных деталей, а так же устранение неполадок в гарантийный срок производится бесплатно.

Товар не подлежит гарантийному ремонту в случае:

1. Отсутствия печати на гарантийном талоне;
2. Несоответствия серийного номера изделия и номера модели номерам, указанным на гарантийном талоне;
3. Наличия повреждения, вызванного установкой компонентов, не соответствующих техническим требованиям производителя, а так же нарушения правил эксплуатации изделия;
4. Причинения повреждений во время перевозки или перемещения изделия покупателем;
5. Истечения срока гарантийного обслуживания;

Офис в России: 192241, г. Санкт-Петербург, Софийская ул, 66, лит. А,
тел/факс: (812) 309-45-51

8290 (T9)

Сведения о ремонте:

Дата приема	Дата выдачи	Описание неисправности	Мастер	Работу принял (подпись заказчика)

С условиями гарантии ознакомлен.
Изделие получено исправным.
К внешнему виду и комплектации
претензий не имею_____

DREAM IS POWER

Perfectly perform, healthy life starting from us